Lexus IS200 / 300

PART NUMBER: **PZ439-C0181-00**

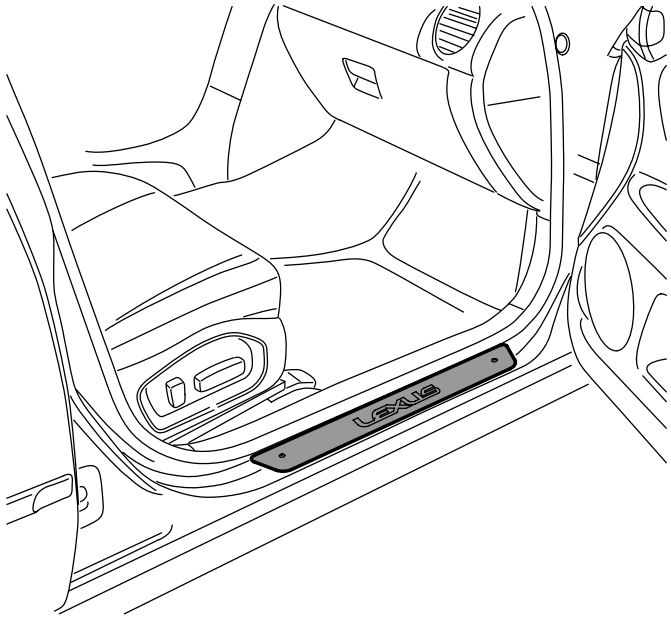

Sill cover

KIT CONTENT - STÜCKLISTE - CONTENU - KIT INHOUD

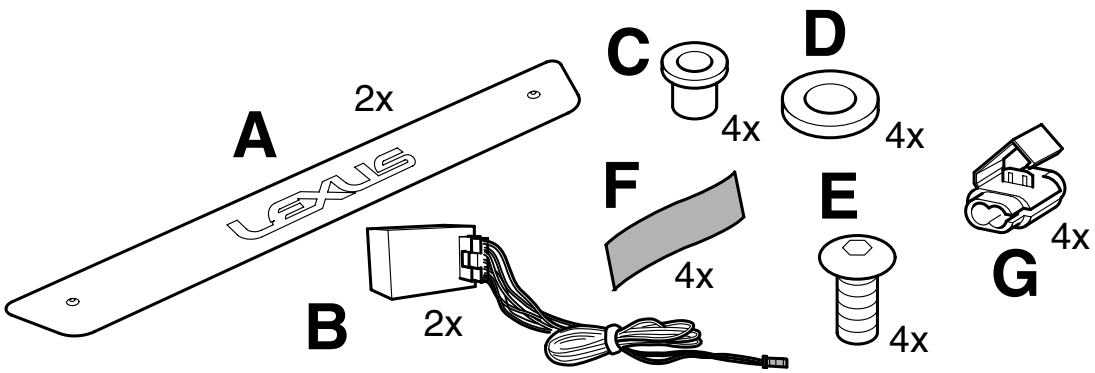

Weight:	0,9	kg	Poids:	0,9	kg
Installation time:	90	minutes	Temps d´installation	90	minutes
Gewicht:	0,9	kg	Gewicht:	0,9	kg
Anbauzeit:	90	minuten	Installatie tijd:	90	minuten

APPLICATION / ANWENDUNG / APPLICATIE

MODELCODE: XE1 / GXE10*-AE*VKW

☺	☹

SAFETY PRECAUTION / SICHERHEITSMASSNAHME / PRECAUTIONS DE SECURITE / VEILIGHEIDVOORZIENINGEN

	Step/Punkt/Point/Step		Step/Punkt/Point/Step
	Step/Punkt/Point/Step		Step/Punkt/Point/Step

TOOLS / WERKZEUGE / OUTILS / WERKTUIGEN

Allen wrench Innensechskantschlüssel 2,5 mm Clé mâle coudée pour vis à six pans creux Binnenseskantsleutel		
CLEANER		

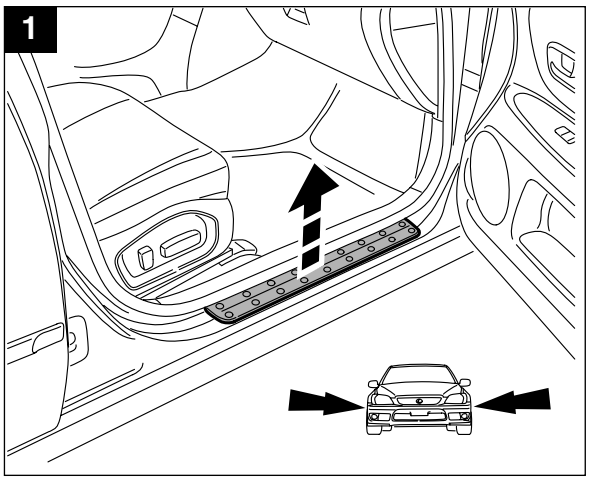
1

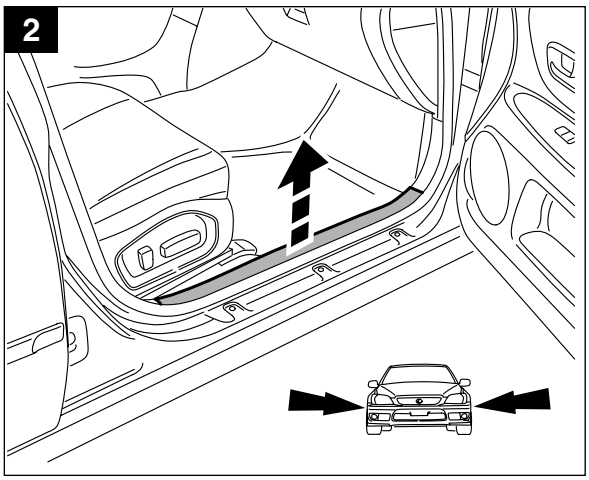
2

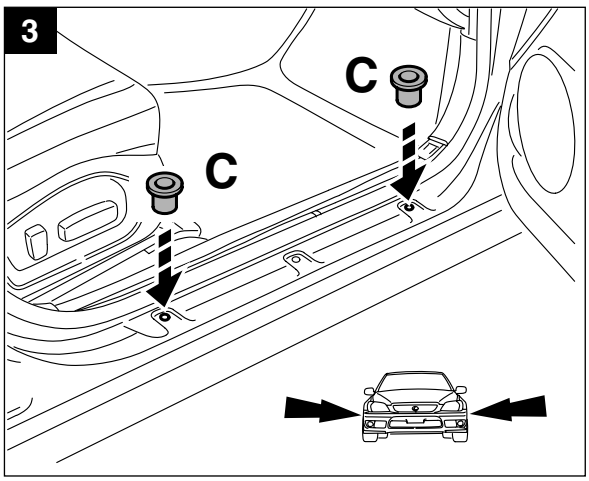
3
C
C

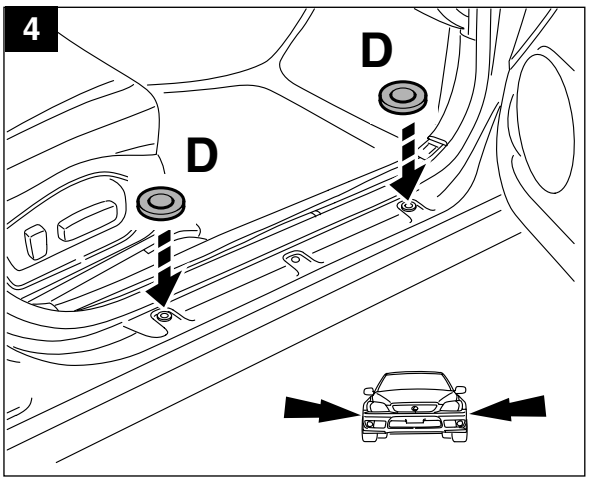
4
D
D

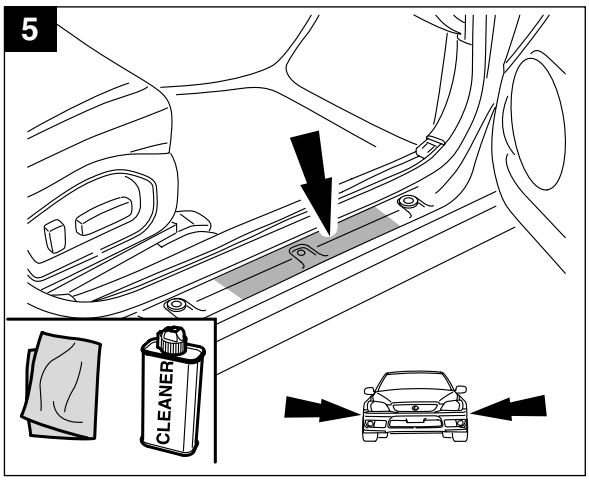
5
CLEANER

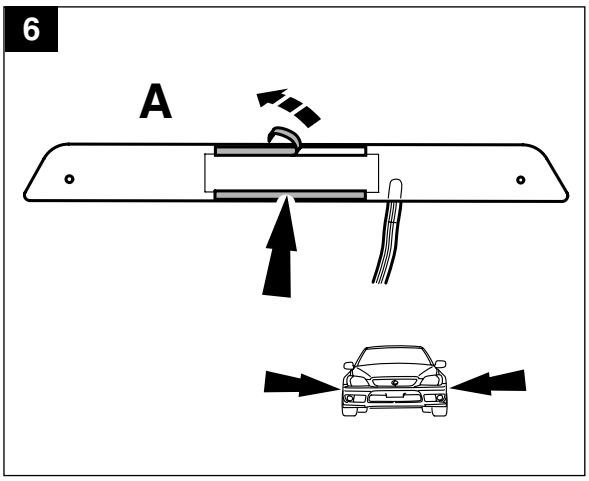
6
A

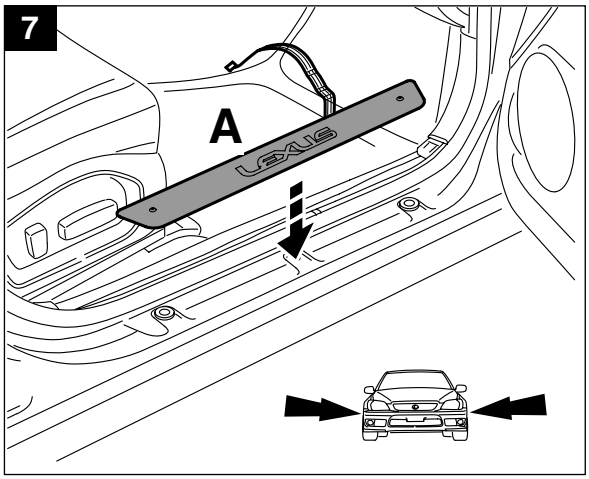
7
A

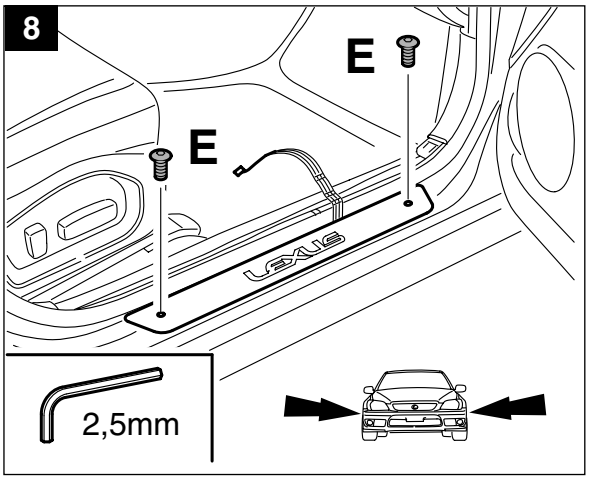
8
E
E
2,5mm

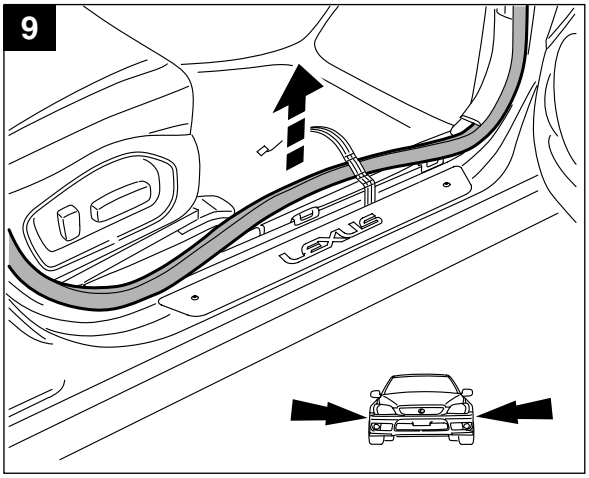
9

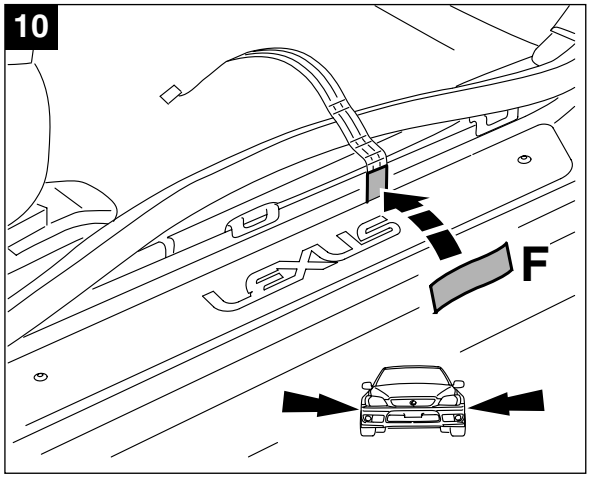
10
F

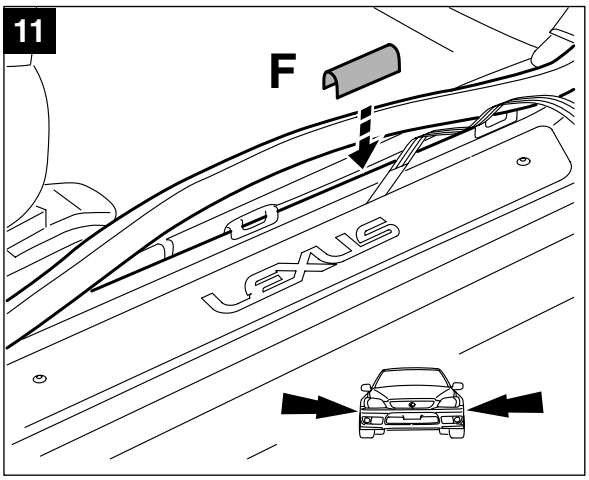
11
F

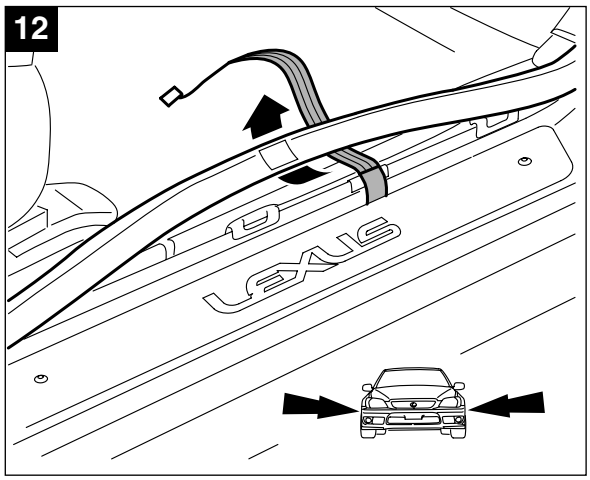
12

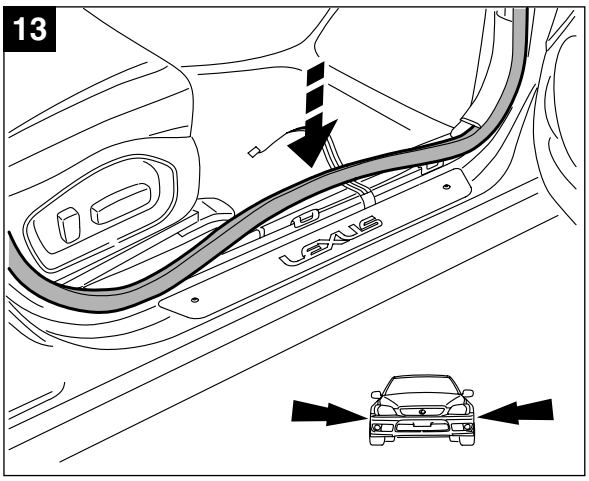
13

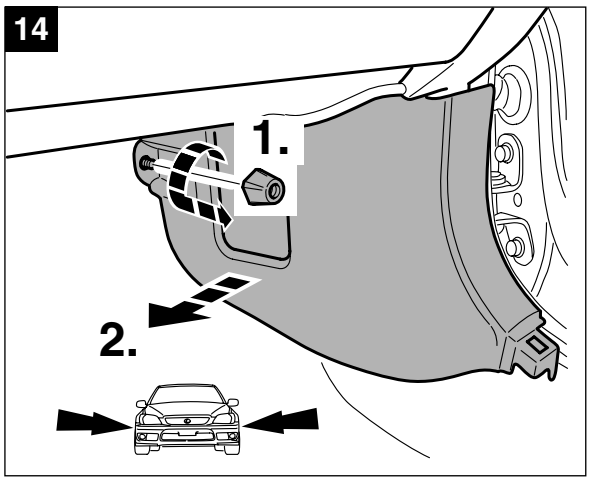
14
1.
2.

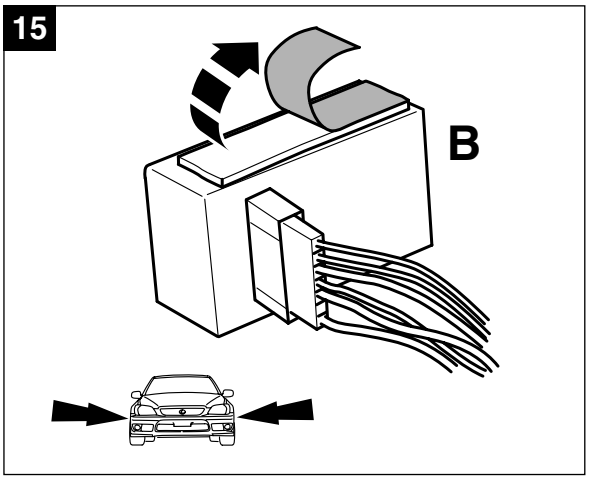
15
B

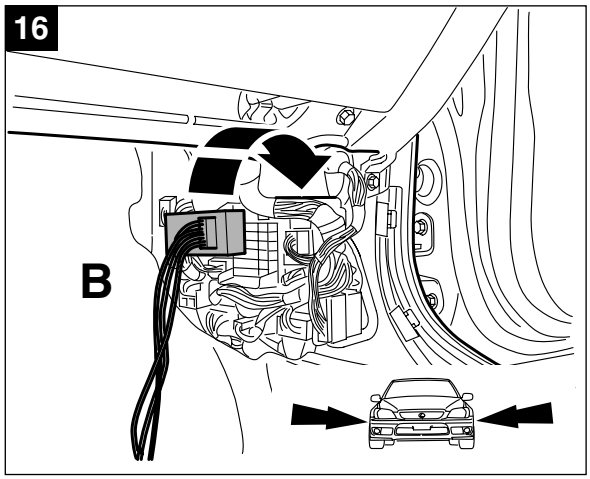
16
B

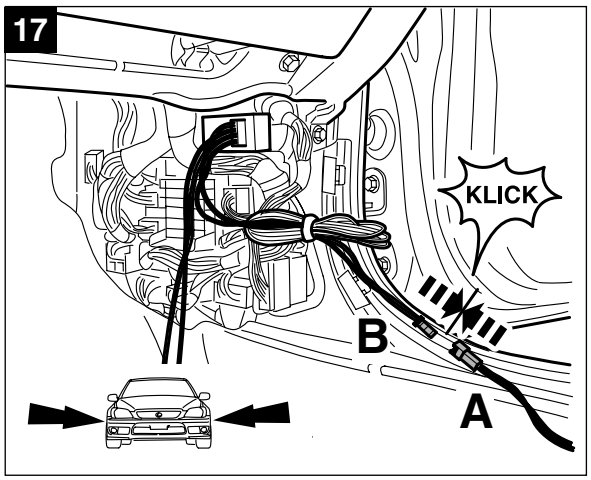

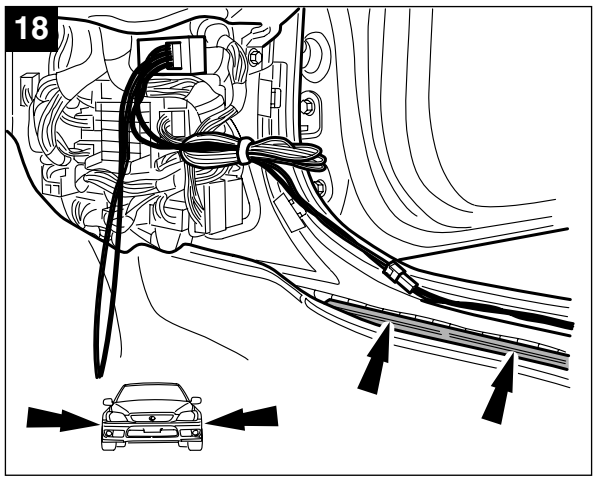

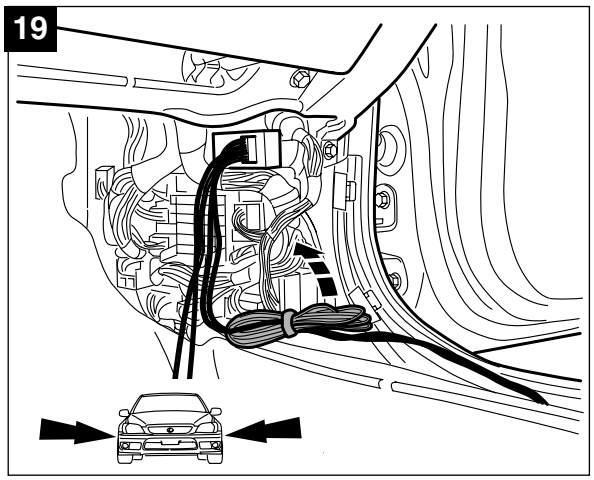

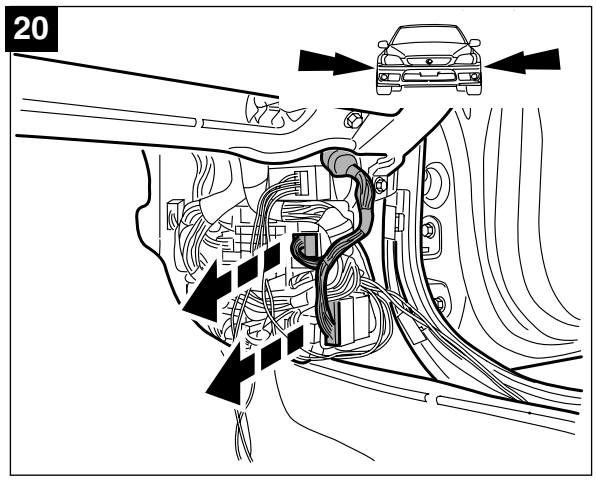

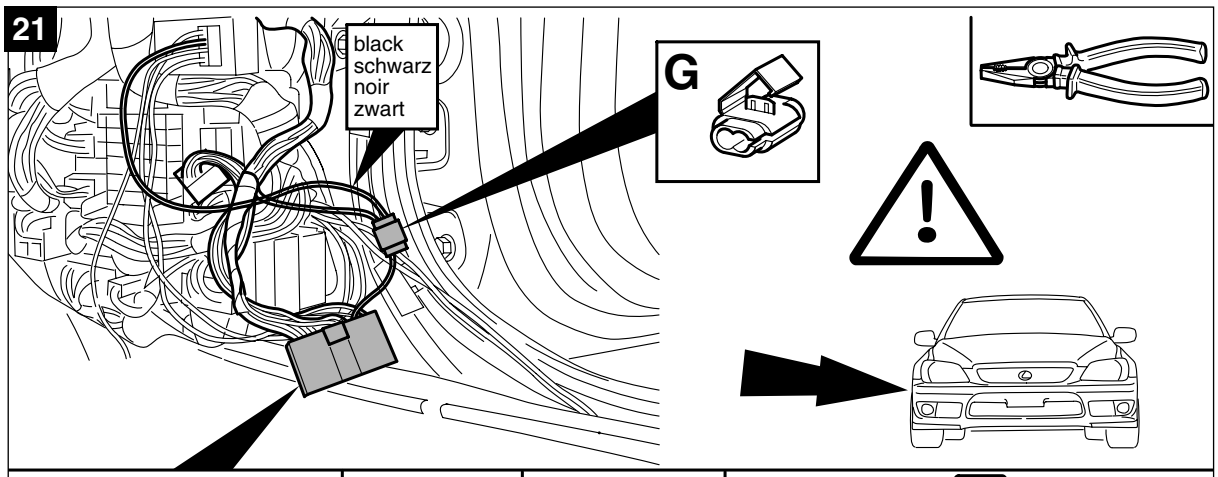

1999 - 2001	LHD	**II1** Pin 6	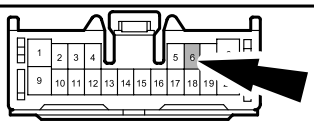
1999 - 2001	RHD	**II1** Pin 16	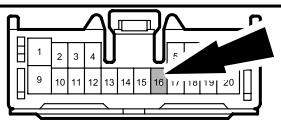
2001 →	LHD	**II1** Pin 6	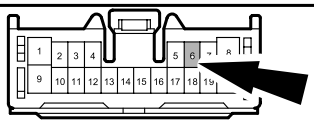
2001 →	RHD	**II1** Pin 16	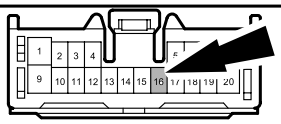

22

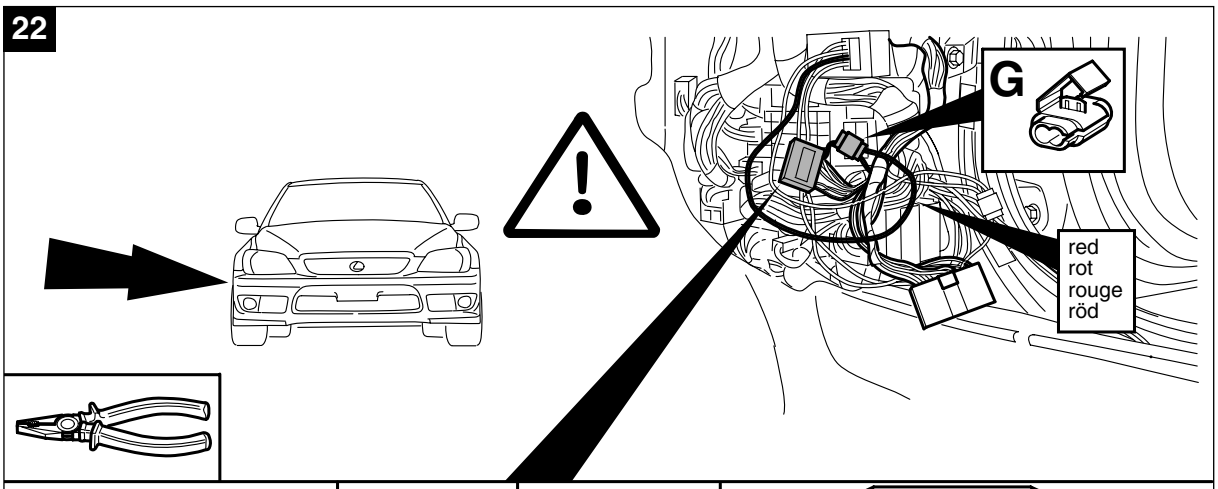

1999 - 2001	LHD	**2K** Pin 7	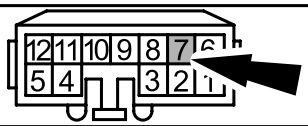
1999 - 2001	RHD	**1K** Pin 7	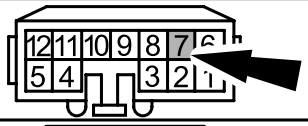
2001 →	LHD	**2K** Pin 7	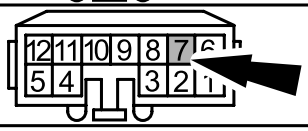
2001 →	RHD	**1K** Pin 7	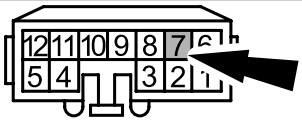

23

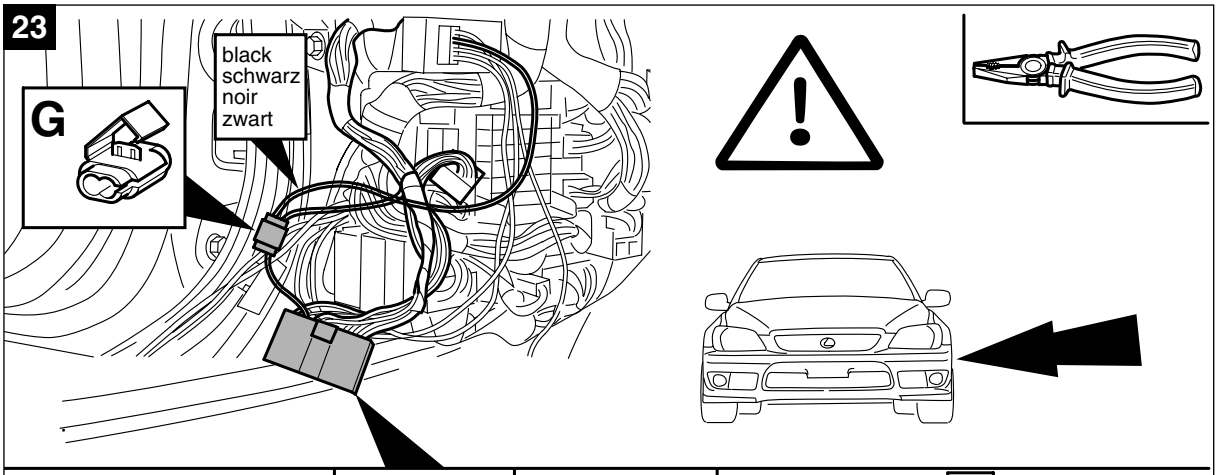

1999 - 2001	LHD	**IC1** Pin 8	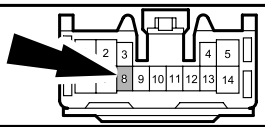
1999 - 2001	RHD	**IC1** Pin 2	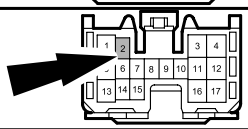
2001 →	LHD	**IC2** Pin 2	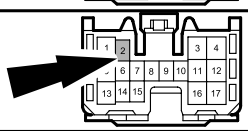
2001 →	RHD	**IC1** Pin 2	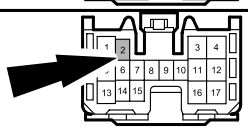

24

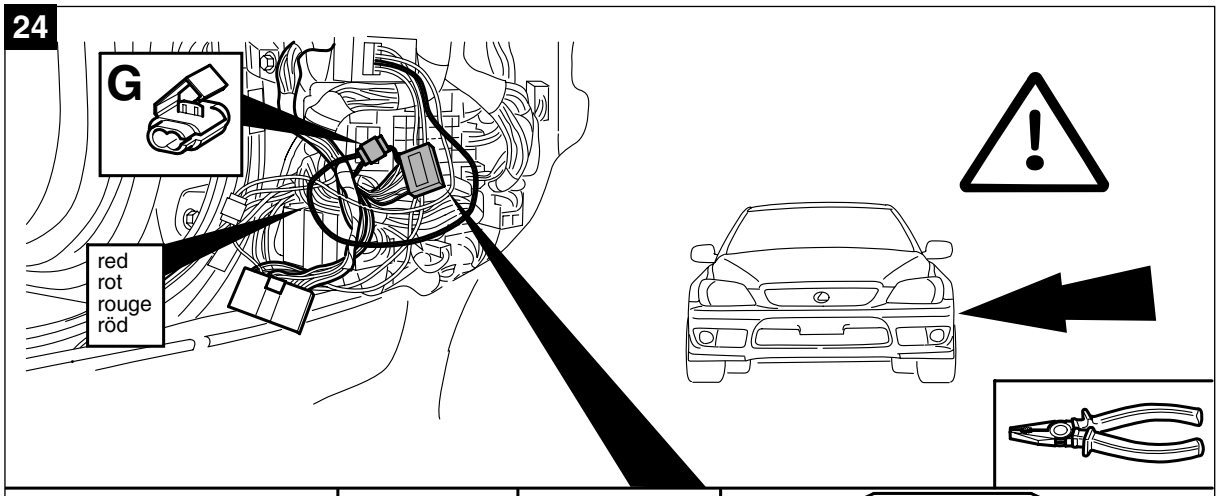

1999 - 2001	LHD	**1B** Pin 1	12 11 10 9 8 7 6 / 5 4 3 2 1
1999 - 2001	RHD	**2B** Pin 7	12 11 10 9 8 7 6 / 5 4 3 2 1
2001 →	LHD	**1B** Pin 1	12 11 10 9 8 7 6 / 5 4 3 2 1
2001 →	RHD	**2B** Pin 7	12 11 10 9 8 7 6 / 5 4 3 2 1

25

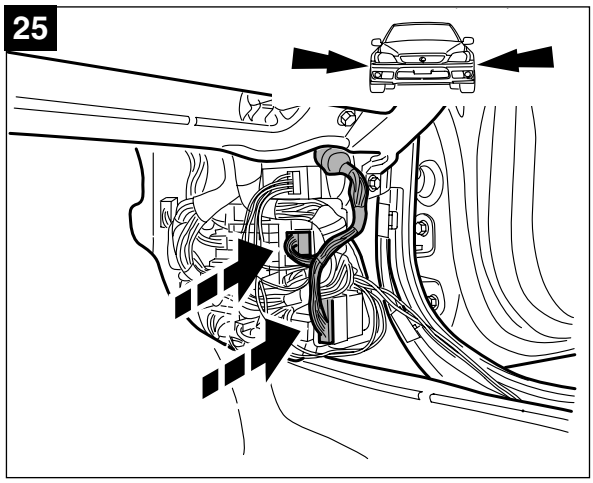

26

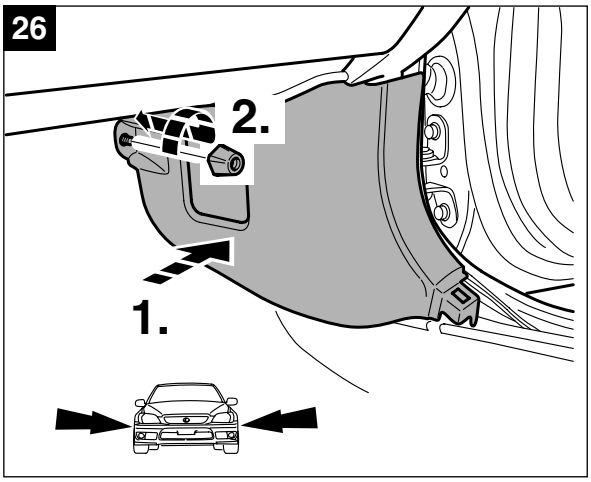

27

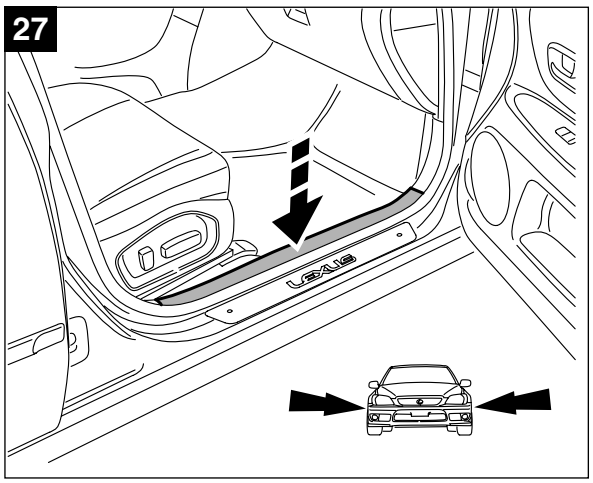
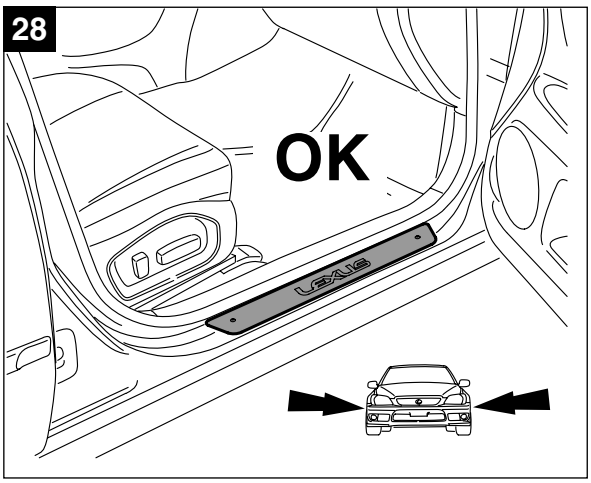
28